Applicazioni

1. Robotica - Meccatronica
2. Impianti per automazione pneumatica
3. Industria del packaging
4. Industria tessile
5. Automotive
6. Vuoto

Applications

1. Robotics – Mechatronics
2. Systems for pneumatic automation
3. Packaging indusrty
4. Textile industry
5. Automotive
6. Vacuum

Anwendungen

1. Robotik - Mechatronik
2. Systeme für die pneumatische Automatisierung
3. Verpackungsindustrie
4. Textilindustrie
5. Automobil
6. Leer

Applications

1. Robotique – Mécatronique
2. Installations pour l'automatisation pneumatique
3. Industrie de l'emballage
4. Industrie textile
5. Industrie automobile
6. Vide

Aplicaciónes

1. Robótica – Mecatrónica
2. Instalaciones para automación neumática
3. Industria de embalaje
4. Industria textil
5. Industria automoción
6. Vacío

Materiali		Materials		Werkstoffen		Matériels		Materiales	
Corpo:	Ottone nichelato CW614N o resina acetalica	**Body:**	Nickel plated brass CW614N or acetal resin	**Körper:**	vernickelt Messing CW614N oder acetalharz	**Corps:**	Laiton nickelé CW614N ou résine acétale	**Cuerpo:**	Latón niquelado CW614N o resina acetal
Pulsante:	Resina acetalica	**Sleeve:**	Acetal resin	**Taste:**	Acetalharz	**Bouton:**	Résine acétale	**Pulsador:**	Resina acetal
Distanziale:	Zinco	**Spacer ring:**	Zinc	**Distanzring:**	Zink	**Rondelle d'épaisseur:**	Zinc	**Arandela distanciadora:**	Zinc
Pinza:	Acciaio SUS 301	**Lock claws:**	SUS 301 Steel	**Bremssattel:**	Edelstahl SUS 301	**Pince:**	Acier SUS 301	**Pinza:**	Acero SUS 301
Anello raccordo:	Resina acetalica	**Coupling ring:**	Acetal resin	**Mitnehmer-ring:**	Acetalharz	**Bague d'entraînement:**	Résine acétale	**Anillo de conexión:**	Resina acetal
Guarnizione:	NBR esente da silicone	**Packing:**	NBR silicon free	**Dichtung:**	NBR Silikonfrei	**Joints:**	NBS sans silicone	**Sello:**	NBR sin silicona
O-Ring:	NBR esente da silicone	**O-Ring:**	NBR silicon free	**O-Ringe:**	NBR Silikonfrei	**O-ring:**	NBS sans silicone	**Junta tórica:**	NBR sin silicona
Attacco girevole:	Ottone nichelato CW614N	**Rotating body:**	Nickel plated brass CW614N	**Schwenk-verbindung:**	vernickelt Messing CW614N	**Connexion pivotante:**	Laiton nickelé CW614N	**Conexión giratoria:**	Latón niquelado CW614N

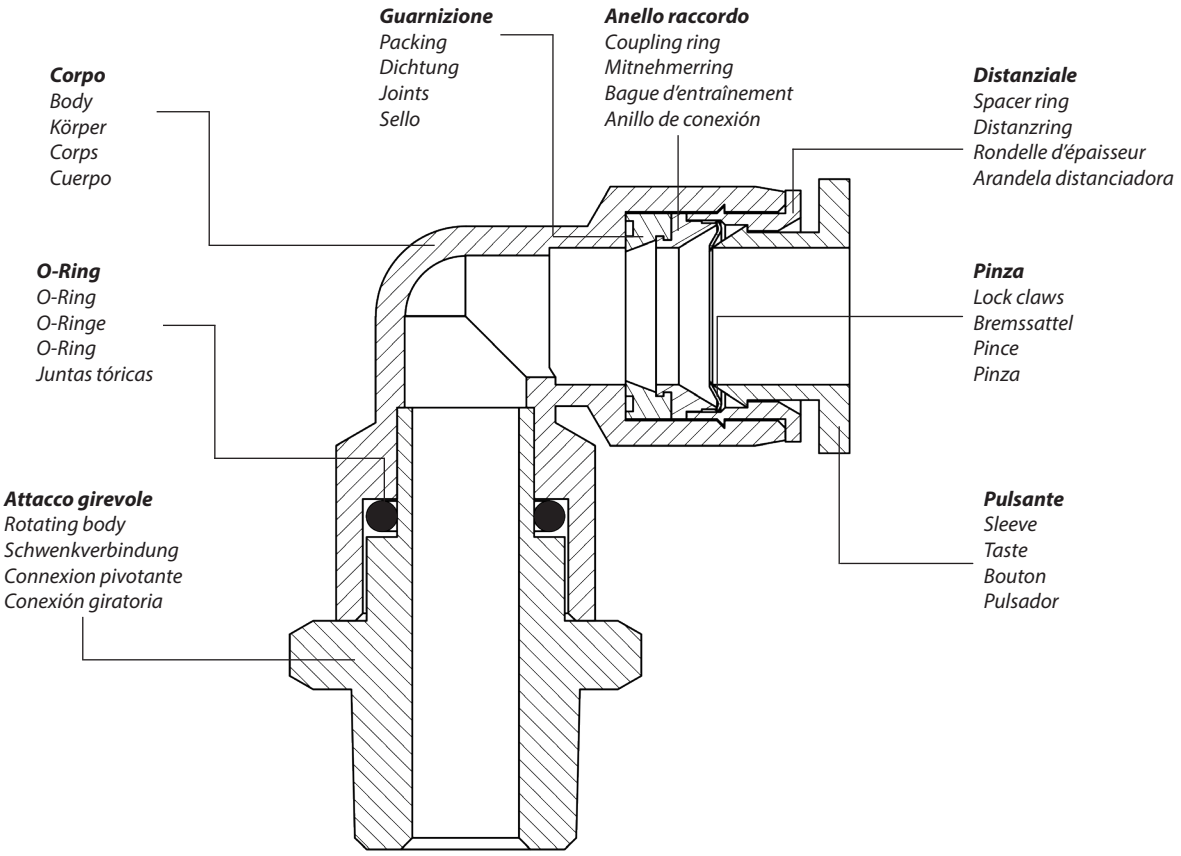

Pressione e temperatura	Pressure and Temperature	Druck und Temperatur	Pression et Température	Presión y Temperatura
Tubo: **Ø4 – Ø16 mm** Pressione (temperatura di utilizzo 20°C): **10 Bar (150 PSI)**	Tube: **Ø4 – Ø16 mm** Pressure (working temperature 20°C): **10 Bar (150 PSI)**	Schlauch: **Ø4 – Ø16 mm** Druck (Betriebstemperatur von 20°C): **10 Bar (150 PSI)**	Tuyau: **Ø4 - Ø16 mm** Pression (température d'utilise de 20°C): **10 bar (150 PSI)**	Tubo: **Ø4 - Ø16 mm** Presión (temperatura de funciona-miento 20 ° C): **10 Bar (150 PSI)**
Temperatura: **-10°C / +60°C**	Temperature: **+14°F / +140°F**	Temperatur: **-10°C / +60°C**	Température: **-10°C / +60°C**	Temperatura: **-10°C / +60°C**

Tubi consigliati
1)Poliuretano - 2)Poliammide - 3)Polietilene - 4)Nylon

Recommended tubes
1)Polyurethane - 2)Polyamide - 3)Polyethylene - 4)Nylon

Rohrempfehlungen
1)Polyurethan - 2)Polyamid - 3)Polyethylen - 4)Nylon

Tuyaux recommandés
1)Polyuréthane 2) Polyamide 3) Polyéthylène 4) Nylon

Tubos recomendados
1) Poliuretano - 2) Poliamida - 3) Polietileno - 4) Nylon

Fluido
Aria compressa (altri fluidi a richiesta)

Fluid
Compressed air (other fluids on request)

Fluid
Druckluft (andere Medien auf Anfrage)

Fluide
Air comprimé (autres fluides sur demande)

Fluido
Aire comprimido (otros fluidos a petición)

Filettatura	Thread types	Gewinde	Filetage	Roscado
BSPP cilindrica UNI-ISO228 - ISO16030 con O-Ring	BSPP parallel UNI-ISO228 - ISO16030 with O-ring	BSPP zylindrisch UNI-ISO228 - ISO16030 mit O-Ringen	BSPP cylindrique UNI-ISO228 - ISO 16030 avec O-ring	BSPP cilíndrico UNI-ISO 228 - ISO 16030 con junta tórica
BSPT conica UNI-ISO 7 teflonata	BSPT taper UNI-ISO 7 with teflon	BSPT konische UNI-ISO 7 mit Teflon	BSPT conique UNI-ISO7 teflonée	Teflón con recubrimiento BSPT UNI-ISO 7
Metrica ISO/R 262	Metric ISO/R 262	Metrische ISO/R 262	Métrique ISO/R 262	ISO/R 262 métrica

Diametri e filetti
Diametri da 4 mm a 16 mm - Filettature da M5 a 1/2"

Threads and diameters
Diameters from 4 mm to 16 mm - Threads from M5 to 1/2"

Durchmesser und Gewinde
Durchmesser von 4 mm bis 16 mm - Gewinde von M5 bis 1/2"

Diamètres et filets
Diamètres de 4 mm à 16 mm – Filetages de M5 à 1/2"

Diámetros y roscas
Diámetros de 4 mm a 16 mm - Roscas de M5 a 1/2"

Coppia di serraggio
Couple de serrage
Torque specifications
Par de apriete
Angaben Drehmoment

Coppia consigliata Nm	0.8 Nm	M5	**Misura**
Recommended torque Nm	3 Nm	1/8"	Measure
Empfohlenes drehmoment Nm	9 Nm	1/4"	Grösse
Couple de serrage Nm	10 Nm	3/8"	Dimensions
Par aconsejado Nm	12 Nm	1/2"	Medida

RP 52-B

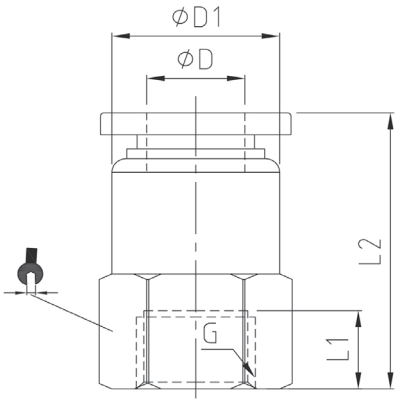

Diritto femmina

Straight female

Gerade Innengewinde

Raccord droit, taraude

Racor recto hembra

CODICE/CODE	ØD	G"	L1	L2	ØD1		PEZZI/PIECES
RP521804B	4	G1/8	8,5	24	10	14	10
RP52M506B	6	M5	5,5	21,5	12	12	10
RP521806B	6	G1/8	8,5	24,5	12	14	10
RP521406B	6	G1/4	11	27	12	17	10
RP521808B	8	G1/8	8,5	26	14	14	10
RP521408B	8	G1/4	11	28,5	14	17	10
RP523808B	8	G3/8	12	29,5	14	21	10
RP521410B	10	G1/4	11	32,7	17	17	10
RP523810B	10	G3/8	12	33	17	21	10
RP521210B	10	G1/2	14	35,7	17	24	10
RP521212B	12	G1/2	14	36,5	20	24	10